男子一般団体戦

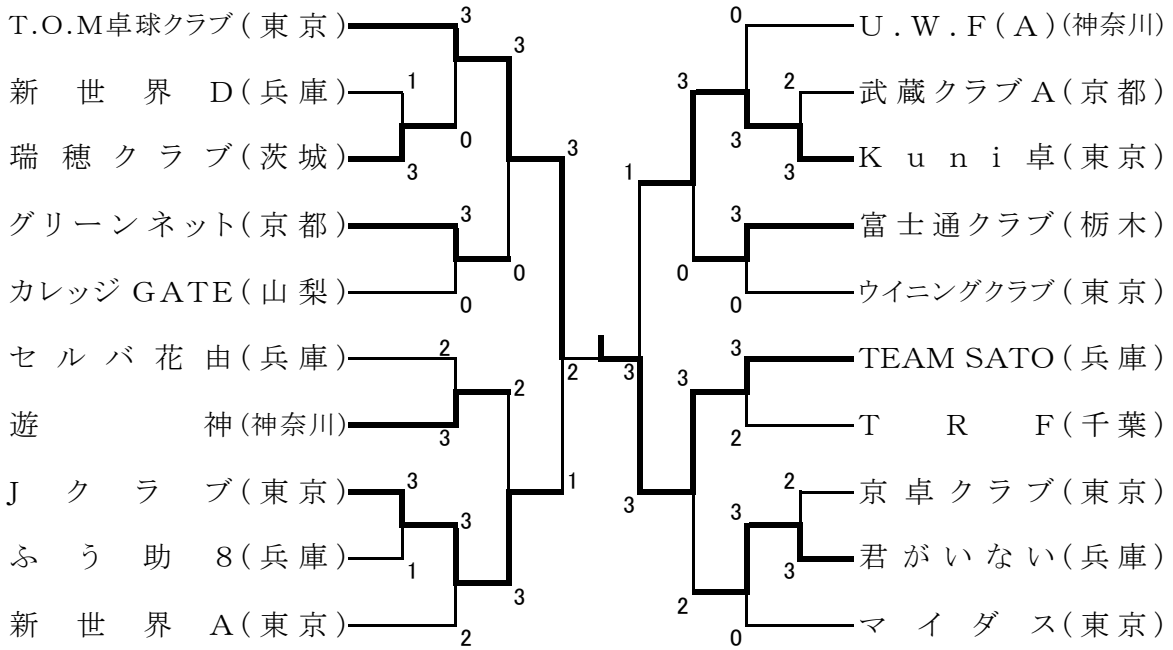
T.O.M卓球クラブ（東京）
新世界D（兵庫）
瑞穂クラブ（茨城）
グリーンネット（京都）
カレッジGATE（山梨）
セルバ花由（兵庫）
遊神（神奈川）
Jクラブ（東京）
ふう助8（兵庫）
新世界A（東京）
U.W.F（A）（神奈川）
武蔵クラブA（京都）
Kuni卓（東京）
富士通クラブ（栃木）
ウイニングクラブ（東京）
TEAM SATO（兵庫）
TRF（千葉）
京卓クラブ（東京）
君がいない（兵庫）
マイダス（東京）